コスモ工機株式会社

〒105-0003　東京都港区西新橋3-9-5　TEL. (03) 3435-8805 FAX. (03) 3435-8825　https://www.cosmo-koki.co.jp/

2024.7.YA

ISO9001
認証取得

COSMO

PRODUCTS OF
COSMO
製品案内

どうつなぐか、どうやってつなぐか。
コスモにはその答えがあります。

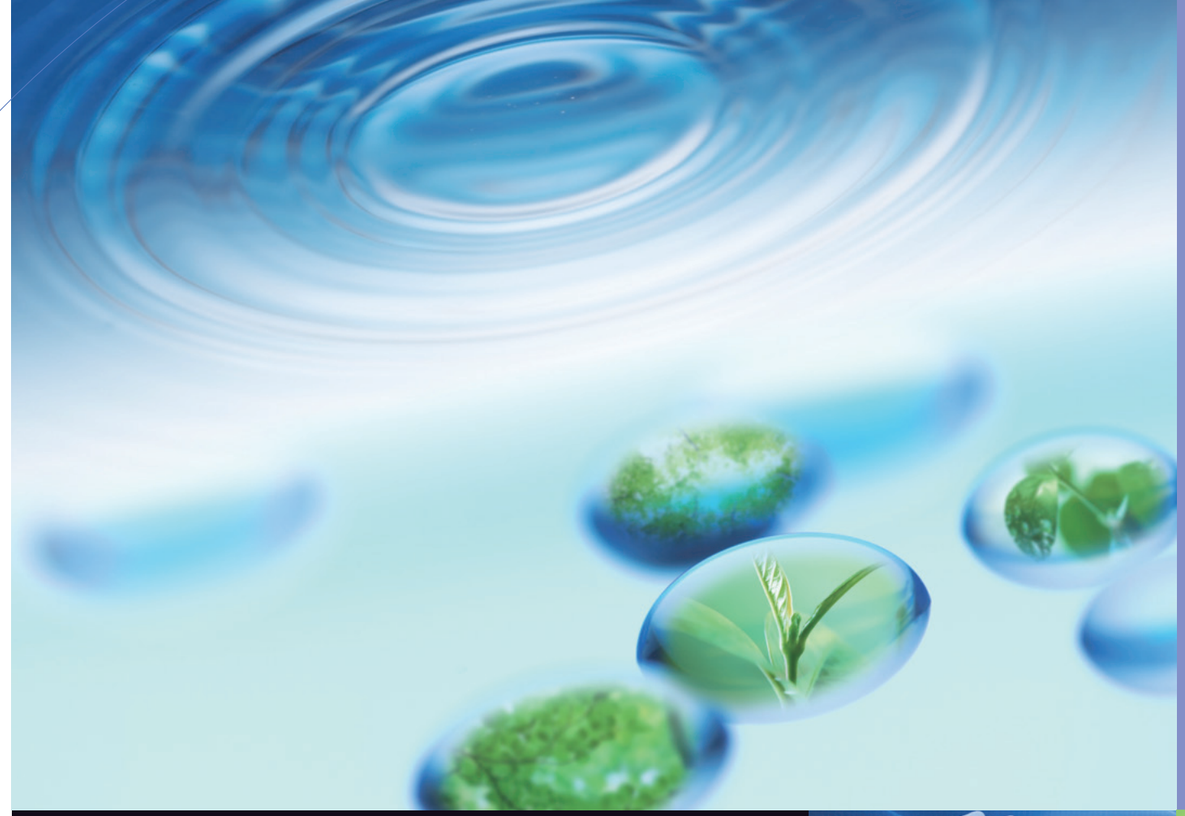

多様化する水道のニーズに柔軟に対応する
コスモ工機の製品群。
日常の生活からビジネスにいたるまで
水を必要とするすべてのシーンに
3,000種以上の製品アイテムが答えます。
また、不断水工法のパイオニアとして
関連製品との組み合せが
困難な条件での管路確保に貢献します。

Products of COSMO

Solution

COSMO

Contents

ベストの製品・工法を選べるコスモの製品体系。

産業の発展にともなう水の需要増加によって高度化、多様化する管路の施工・管理現場。
そんな市場のニーズを幅広くカバーするコスモの製品と技術体系をここに紹介。

ダクタイル鋳鉄管用継手

01 補強・移動防止金具類 6p
02 離脱防止押輪・金具類 7p
03 管種別管栓管帽 8p
04 鋳鉄管用受金具 9p

水道配水用ポリエチレン管用メカニカル継手

05 ポリテクジョイントシリーズ 10p
06 ポリテクジョイントシリーズ（異種管接続） 11p

塩ビ管・鋼管用継手

07 スーパークイックシリーズ 12p
08 スーパークイックシリーズ（異種管接続） 13p
09 ビニロックシリーズ 14p
10 N 継手 15p
11 特殊継手 15p
12 プロテクターシリーズ 16p

伸縮可撓管

13 スーパーボール 17p
14 鋼板製伸縮可撓管 彗星 17p
15 伸縮管 17p
16 フランジアダプター 17p

不断水分岐工法

17 コスモバルブ耐震免震シリーズ 18p
18 コスモバルブ本バルブシリーズ 19p
19 コスモバルブ簡易バルブシリーズ（小口径分岐φ40、φ50） 20p
20 割 T 字管 21p
21 特殊分岐工法 22p
22 不断水穿孔機・密着コア挿入機 24p
23 不断水インサーティング工法 25p
24 リノベーション工法 31p
25 飲料水兼用耐震性貯水槽水管橋 34p
26 農業用水関連製品・ガス関連製品／工法 35p

01 補強・移動防止金具類

ダクタイル鋳鉄管用継手

抜出しを阻止し、離脱を防止します。

フランジブロック KTF5・KTF5Z

呼び径／50～200

フランジ継手部の耐震補強に使用し、製品本体のボルトを締め付けるだけの簡易施工です。
※絶縁タイプ KTF5Z もございます。

フランジブロック KTF3・KTF3Z

呼び径／250～1000

フランジ接合部に後付し、離脱防止力3DkNを発揮する固定金具です。
※呼び径500までは絶縁タイプ(KTF3Z)もございます。

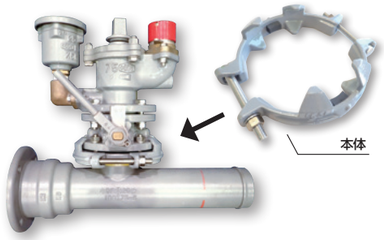

フランジ補強リング FHR・FHR/10

呼び径／75～200

補修弁など小スペースでの取付けが可能です。
フランジ接合部に後付けし、離脱防止力 3DkN を発揮する補強金具です。
※呼び径 75・100 は 10K 仕様 FHR/10もございます。

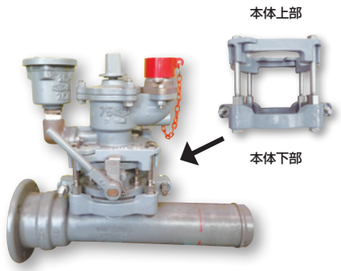

フランジ補強金具補修弁用 HKF-HSV2

呼び径／フランジ接合部呼び径 75、補修弁面間 100・150

フランジ接合部の抜出しを防止する後付けの補強金具です。

耐震型既設管継手部補強金具A・K形管用 CHK

呼び径／75～250

既設A・K形ダクタイル鋳鉄管・ダクタイル異形管継手部の離脱防止力を3DkNに向上させることが可能です。
普通押輪部、離脱防止押輪部に取付け可能です。

耐震型二重防護金具 A・K形管用 CMWD

呼び径／300～1100・1350

既設 A・K形ダクタイル鋳鉄管・ダクタイル異形管継手部の離脱防止力を 3DkN に向上させることが可能です。
普通押輪部、離脱防止押輪部に取付け可能です。

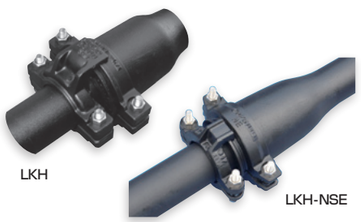

二つ割移動防止金具ロックホルダー

LKH NS形直管用
LKH-NSE NS形E種直管用

呼び径／ LKH 75～250
LKH-NSE 75～150

NS 形・NS 形 E 種のダクタイル鋳鉄管（直管）の継手部に取付ける移動防止金具です。

二つ割移動防止金具GX形直管用ロックホルダーGX形 LKH-GX

呼び径／75～400

GX 形のダクタイル鋳鉄管（直管）の継手部に取付ける移動防止金具です。
※呼び径350・450についてはお問い合わせ下さい。

既設管継手部補強金具 T形管用 HKT・HKT2

呼び径／HKT 75～150
HKT2 200・250

T 形のダクタイル鋳鉄管・ダクタイル鋳鉄異形管の継手部に取付け離脱を防止する補強金具です。

02 離脱防止押輪・金具類

ダクタイル鋳鉄管用継手

安全、確実、しかも高い離脱防止力で対応出来ます。ダクタイル鋳鉄管の内面モルタルライニング等に悪影響を与えません。

離脱防止押輪 GX形継ぎ輪用 CMGX・CMGX-S

呼び径／75～450

スーパーホールド CMH-Z・CMH-S

呼び径／75～1000

離脱防止押輪 全周型 CMA

呼び径／75～1800

離脱防止押輪 ワイド型 CMB

呼び径／75～800

二つ割離脱防止押輪 CMB-2LB・CMA-2LB

呼び径／ CMB-2LB 75～800
CMA-2LB 900～1500

二つ割離脱防止押輪 NS形継ぎ輪用 CMNS-2

呼び径／75～1000

ALW形管用 タイトンロック CTAL

呼び径／300～600

ALW形管用 離脱防止押輪 CMAL

呼び径／300～900

タイトン管用離脱防止金具

タイトンロック CTN

呼び径／75～250

二つ割タイトンロック CTA-2

呼び径／75～250

タイトンロック一体型 CTB

呼び径／300

押輪

押輪 MD-C

呼び径／75～250

ゴム輪

同芯ゴム輪K形 KG-C

呼び径／75～700

03 管種別 管栓管帽

ダクタイル鋳鉄管用継手

管末に取り付け管端部を保護します。
簡単な施工で、取付けや取外しができます。

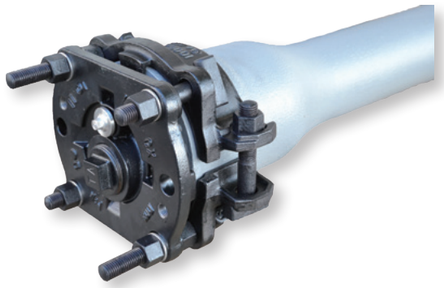

管栓鋳鉄管用GX形
直管用 **MCSP-GX**
異形管用 **MCSP-GXI**
呼び径／75～450

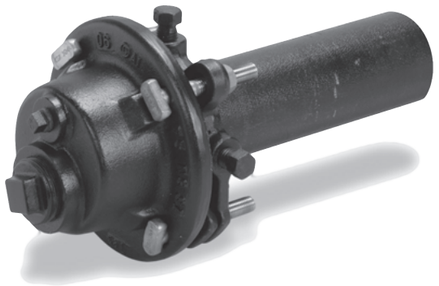

管帽鋳鉄管用NS形
MCKP-NS
呼び径／75～450
※GX形にも使用できます。

管栓鋳鉄管用NS形
直管用 **MCSP-NS**
異形管用 **MCSP-NSI**
呼び径／75～450

管栓鋳鉄管用NS形E種
直管用 **MCSP-NSE**
異形管用 **MCSP-NSEI**
呼び径／75～150

管帽鋳鉄管用S50形
S50MCK
呼び径／S50

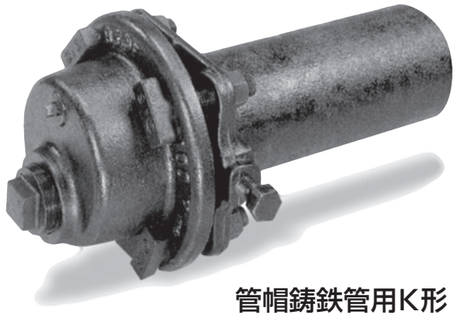

管帽鋳鉄管用K形
MCKP-KG・MBKP-KG
呼び径／MCKP-KG 75～600
MBKP-KG 3B～12B

管帽鋳鉄管用SⅡ形
MCKP-S2
呼び径／75～300

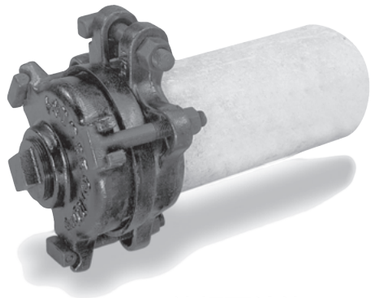

管帽石綿管用
AAKNP
呼び径／75～200

挿し口簡易栓鋳鉄管用
KSEN-C・KSEN-CS
呼び径／75～300

特殊管帽
SL-KANSEN

04 鋳鉄管用 受金具

ダクタイル鋳鉄管用継手

ダクタイル鋳鉄管用
受金具
KUD
呼び径／75～400
水平置き、壁取付け、天井取付けなどの鋳鉄管露出配管に用いる受け金具です。
※呼び径500は鋼板製にて対応可能です。
※呼び径600以上はお問い合わせください。

ダクタイル鋳鉄管用
スラスト受金具
KUDT
呼び径／75～400
水平置き、壁取付け、天井取付けなどの鋳鉄管露出配管に用いる移動防止付き受け金具です。
※呼び径500は鋼板製にて対応可能です。
※呼び径600以上はお問い合わせください。

05 ポリテクジョイントシリーズ ポリ管用継手

水道配水用ポリエチレン管用メカニカル継手 PTC G30 規格適合品

※ご注文の際には、JWWA管及びJIS管の指示をお願い致します。

PE継輪

PE継輪　PEP・PEP/IJ
水道配水用ポリエチレン管用両受短管
呼び径／50～250

PE継輪片落型　PEPR
水道配水用ポリエチレン管×配水ポリエチレン管用両受短管
呼び径／75～200 × 50～150

Pメカチーズ

Pメカチーズ3型　PT3
水道配水用ポリエチレン管用三受Ｔ字管
呼び径／50～200 × 50～200

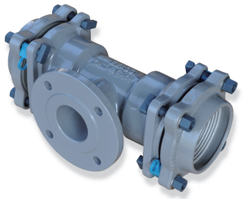

Pメカチーズ F型　PTF
水道配水用ポリエチレン管用フランジ付両受Ｔ字管
呼び径／75～200 × 50～200

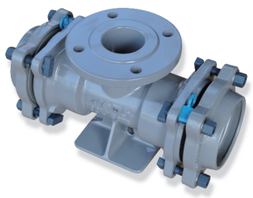

PメカチーズFS型　PTS
水道配水用ポリエチレン管用フランジ付両受Ｔ字管・台座付
呼び径／75～200 × 75

Pメカチーズうずまき型　PSS
水道配水用ポリエチレン管用フランジ付うずまき型両受Ｔ字管・台座付
呼び径／75～200 × 75

ポリエチレン管挿し口付 うずまき型チーズ　EFPSS
水道配水用ポリエチレン管用×フランジ付Ｔ字管・台座付
呼び径／75～150 × 75

Pメカベンド

Pメカベンド　PB
水道配水用ポリエチレン管用曲管
呼び径／50～200 × 11 ¼°～90°

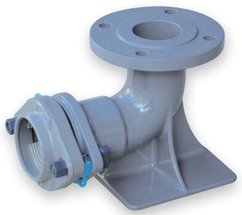

Pメカベンド 消火栓型　PBH
水道配水用ポリエチレン管用消火栓用台付 90° 曲管
呼び径／75 × 75

Pメカフランジ

Pメカフランジ　PF・PFR
水道配水用ポリエチレン管×フランジ付異形管用片フランジ継手管
呼び径／ PF 50～250　PFR F75～200 × HPPE50～150

管帽

P管帽　PKB
水道配水用ポリエチレン管用管帽
呼び径／50～250

06 ポリテクジョイントシリーズ（異種管接続） ポリ管用継手

※ご注文の際には、JWWA管及びJIS管の指示をお願い致します。

異種管接続継手シリーズ

PVアダプター　PVA・PVAR
ポリテクジョイント用塩ビ管接続継手
呼び径／ PVA 50～150
PVAR 75～150 × VP50～100

PVジョイント　PSV・PSVR
水道配水用ポリエチレン管×硬質塩化ビニル管用両受短管
呼び径／ PSV 50～200
PSVR HPPE 50～150 × VP40～100
HPPE 50～100 × VP75～150

PCジョイント　PCH・S50PC
水道配水用ポリエチレン管×ダクタイル鋳鉄管用両受短管
呼び径／ PCH 75～200
S50PC S50
※S50 には付属品は含みません。
※呼び径 50 に関してはお問い合わせください。

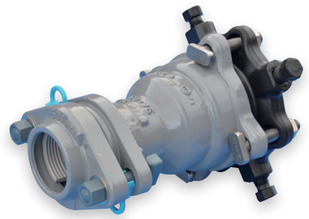

PCジョイント片落型　PCRH
水道配水用ポリエチレン管×ダクタイル鋳鉄管用両受片落管
呼び径／HPPE50～100 × DIP75～150

PCジョイント2型　PC2
水道配水用ポリエチレン管× NS 形鋳鉄異径管用受挿短管
呼び径／HPPE50 × DIP75～100

EF付異種管接続継手シリーズ

ポリエチレン管挿し口付 PCジョイント　EFPCH
水道配水用ポリエチレン管×ダクタイル鋳鉄管用片受短管
呼び径／75～150

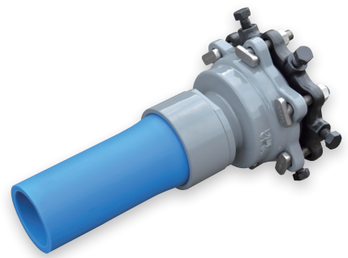

ポリエチレン管挿し口付 PCジョイント片落型　EFPCRH
水道配水用ポリエチレン管×ダクタイル鋳鉄管用片受片落管
呼び径／DIP100～150 × HPPE75～100

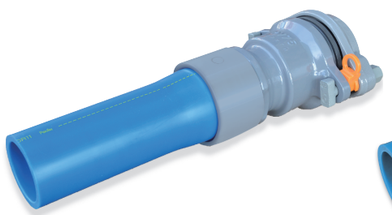

ポリエチレン管挿し口付 PVジョイント　EFPV
水道配水用ポリエチレン管×硬質塩化ビニル管用片受短管
呼び径／50～150

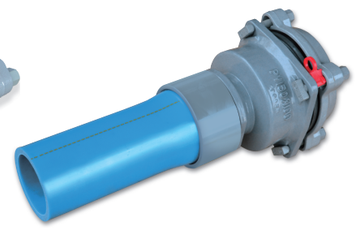

ポリエチレン管挿し口付 PVジョイント片落型　EFPVR
水道配水用ポリエチレン管×硬質塩化ビニル管用片受片落管
呼び径／VP75～150 × HPPE50～100

ポリエチレン管挿し口付 PCジョイント2型（GX形）　EFPGXS
水道配水用ポリエチレン管× GX 形鋳鉄異径管用両挿短管
呼び径／HPPE50 × DIP75

07 スーパークイックシリーズ 塩ビ管・鋼管用継手

硬質塩化ビニル管用継手 スーパークイックシリーズ

VSジョイント

VSジョイント
SQVS
硬質塩化ビニル管(鋼管)×硬質塩化ビニル管(鋼管)
呼び径／40～300

VSジョイント(ショート)
SQVSJ
硬質塩化ビニル管(鋼管)×硬質塩化ビニル管(鋼管)
呼び径／50～200

VSジョイント片落型
SQVSR
硬質塩化ビニル管(鋼管)用両受片落管
呼び径／50～200 × 40～150

メカフランジ

メカフランジ
SQVF
硬質塩化ビニル管(鋼管)×フランジ付異形管用
片フランジ継手管
呼び径／50～300

メカフランジロング型
SQVFL
硬質塩化ビニル管(鋼管)×フランジ付異形管用
片フランジ調整短管
呼び径／50～200

メカフランジ片落型
SQVFR
硬質塩化ビニル管(鋼管)×フランジ付異形管用
片フランジ継手管
呼び径／F50～200 × VP40～150

メカチーズ

メカチーズ2型
SQVT2
硬質塩化ビニル管(鋼管)×鋼管用内ネジ付
両受Ｔ字管
呼び径／75～150 × 2B～3B

メカチーズ3型
SQVT3
硬質塩化ビニル管(鋼管)用三受Ｔ字管
呼び径／40～300 × 40～300

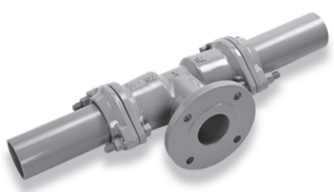

メカチーズF型
SQVTF
硬質塩化ビニル管(鋼管)×フランジ付
異形管用フランジ付両受Ｔ字管
呼び径／50～300 × 50～200

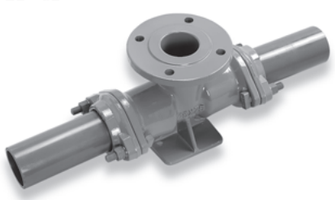

メカチーズFS型
SQVTS
硬質塩化ビニル管(鋼管)×フランジ付
異形管用フランジ付両受Ｔ字管・台座付
呼び径／50～200 × 75

メカチーズうずまき型
SQVSS
硬質塩化ビニル管(鋼管)×フランジ付
異形管用フランジ付両受Ｔ字管・台座付Ｔ字管
呼び径／75～200 × 75

メカベンド

メカベンド
SQVB1
硬質塩化ビニル管(鋼管)用両受曲管
呼び径／50～300 × 11 ¼°～90°　75～300 × 5 ⅝°

メカベンドショート型
SQVBS
硬質塩化ビニル管(鋼管)用両受曲管
呼び径／40～200 × 11 ¼°～90°

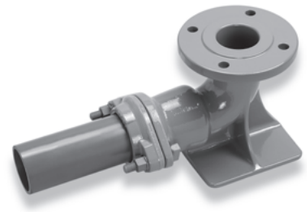

メカベンド消火栓型
SQVBH
硬質塩化ビニル管(鋼管)用消火栓用台付 90°曲管
呼び径／75 × 75

その他

SQソフト
SCSS-VP
硬質塩化ビニル管対応ソフトシール仕切弁
呼び径／50～150

管帽塩化ビニル管用
SQVK
硬質塩化ビニル管(鋼管)用管帽
(スーパークイックタイプ)
呼び径／40～200

08 スーパークイックシリーズ(異種管接続) 塩ビ管・鋼管用継手

CVジョイント2型
SQV2
ダクタイル鋳鉄管×硬質塩化ビニル管(鋼管)用挿受短管
呼び径／75～150
DIP75～100 × VP50

VCジョイント
SQVC・S50VC
硬質塩化ビニル管(鋼管)×ダクタイル鋳鉄管用
両受継手
呼び径／SQVC 50～300
S50VC S50
※ S50VC には付属品は含みません。

CVジョイント片落型K形
SQVCR
ダクタイル鋳鉄管×硬質塩化ビニル管(鋼管)用
両受片落管
呼び径／DIP75～200 × VP50～150

VCジョイントロング型
SQVCL
硬質塩化ビニル管(鋼管)×ダクタイル鋳鉄管(挿口)用
両受継手
呼び径／50～150

VAジョイント
SQVA
硬質塩化ビニル管(鋼管)×石綿管用両受継手
呼び径／75～200

09 ビニロックシリーズ
塩ビ管・鋼管用継手

硬質塩化ビニル管用離脱防止金具 ビニロックシリーズ

ビニロック爪型
CVRN
ゴム輪形硬質塩化ビニル管×ダクタイル鋳鉄製
異形管類用離脱防止金具
呼び径／50～400

ビニロック一体型
CVR1
ゴム輪形硬質塩化ビニル管用離脱防止金具
呼び径／50～150

ビニロック筒型
CVRNS
ゴム輪形硬質塩化ビニル管用離脱防止金具
呼び径／40～400

ビニロック筒型ロングタイプ
CVRNSL
硬質塩化ビニル管用離脱防止金具（ロングタイプ）
呼び径／50～200

ビニロックソケット型
CVR-SK
ゴム輪形硬質塩化ビニル管用のソケット用離脱防止金具
呼び径／50～200

ビニロック筒型受け挿し異径用
CVR-SKR
ゴム輪形硬質塩化ビニル管用離脱防止金具
呼び径／75～300 × 50～250

ビニロック筒型TS管用
CVRNTS
硬質塩化ビニル管（TS 継手形）用離脱防止金具
呼び径／50～400

ビニロックソケット型TS管用
CVRTS-SK
硬質塩化ビニル管（TS 継手形）用離脱防止金具
呼び径／50～400

10 N 継手
鋼管用継手

N 継手：継輪（組）
普通押輪付
NSP-SG
呼び径／80～600
離脱防止押輪付
NSP-GL
呼び径／50～600
N 継手：曲管
（離脱防止押輪付）
NSP-GLS
呼び径／50 × 11 ¼°～90°

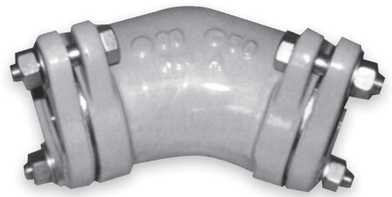

11 特殊継手

耐震絶縁継手
RZJ-S
呼び径／75～400

FT 継手
FTDA・FTA
鋼板製　異管種・異外径・同管種・同外径管用継手
呼び径／300～1500

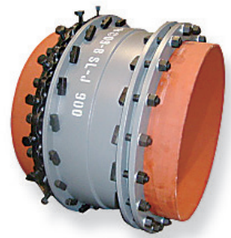

鋼板製特殊継輪
SL-JOINT
特殊な呼び径・管種に対応
※詳細はお問い合わせ下さい。

VIKING JOHNSON

ウルトラグリップカップリング
UGC
※英国バイキング ジョンソン社製品です。
異種管継手部用
呼び径／50～600

異径継輪K形
MABP-KG
ダクタイル鋳鉄管×鋳鉄管吋管用異径継輪　離脱防止押輪付
呼び径／75～300 × 3B～12B

メカベンド消火栓型S50形
S50BH
ダクタイル鋳鉄管 S50 形用 消火栓用台付 90° 曲管
呼び径／50 × 50
※付属品は含みません。

メカベンド消火栓型GX形
GXBH
ダクタイル鋳鉄管 GX 形用 消火栓用台付 90° 曲管
呼び径／75～100 × 75
※付属品は含みません。

CAジョイント
C-AP-KG
ダクタイル鋳鉄管×石綿管用両受継手　離脱防止金具付
呼び径／75～200

CAジョイント K形
C-AKP-KG・C-AKP-KGOD
ダクタイル鋳鉄管×石綿管用両受継手　離脱防止金具付
呼び径／250～300

分岐サドル
AVS-2
硬質塩化ビニル管用分岐サドル
呼び径／75 × 50
100～250 × 50～75

分岐サドルT型
T2C・T2S・T2B・T2TM
呼び径／T2C・T2S 50 × 1～1 1/4
75～150 × 1～2
200・250 × 2
T2B 3B × 1～1 1/4
4B × 1～1 1/2
6B × 1～2
T2TM 100 × 1～1 1/2
150 × 1～2

12 プロテクターシリーズ

継手プロテクター
CJC/1・CJC/1-S

鋳鉄管継手部用カバージョイント
呼び径／75～400

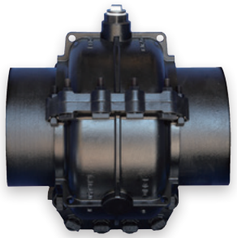

継手プロテクター
CJC/1W・CJC/1A

鋳鉄管継手部用カバージョイント
呼び径／450～700

CPプロテクター
HA

漏水補修バンド ダクタイル鋳鉄管用
呼び径／HAC 75～200　HAC-G 75～200
HAC-T 75～200　HAB-T 3B～8B

フランジプロテクター
HKF2

呼び径／75～600
※10K仕様もございます。
（呼び径／50～200）

フランジプロテクター 台座付仕切弁用
HKF2D

呼び径／75～150（7.5K フランジ用）

直管プロテクター
CJC/0A・CJC/0W
CJS/0A・CJS/0W

鋳鉄管／鋼管　直管用カバージョイント
呼び径／200～700

VPプロテクター
FHAV

パイププロテクター 硬質塩化ビニル管用
呼び径／40～150

PPプロテクター
HAP-S・HAP

漏水補修バンド ポリエチレン管用
呼び径／50～200

APプロテクター
HAA

漏水補修バンド 石綿管用
呼び径／50～200

鋼板製 漏水防止金具 カバージョイント
SL-LOUHO

特殊な呼び径・管種に対応
※詳細はお問い合わせ下さい。

内面補修バンド
NHB

管路補修器具類
ヒューム管、PC管、鋼管、
鋳鉄管、FRPM管用
呼び径／管種等詳細はお問い合わせ下さい。

13 スーパーボール

伸縮可撓管

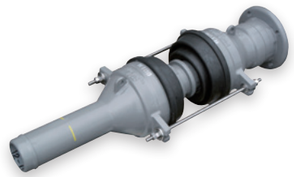

伸縮可撓管 スーパーボール
EBT

ダクタイル鋳鉄製ボール式伸縮可撓管
呼び径／GX 形 75～450
NS 形 75～1000
NS 形 E 種管用 75～150
K 形用 50～1000

耐震絶縁継手付伸縮可撓管

呼び径／GX 形 75～450
NS 形 75～600

14 鋼板製伸縮可撓管 彗星

伸縮可撓管

伸縮可撓管 彗星
E8・E9

鋼板製伸縮可撓管

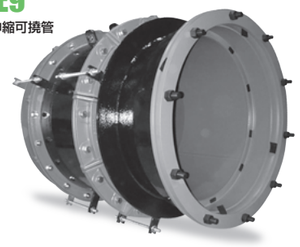

彗星 低圧型
E8L・E9L

呼び径／E8L 75～250
E9L 300～2400

彗星 中圧型
E8M

呼び径／75～2400

キリマワシフレキ
KFJ

地下の障害物を気にする必要がない、
フレキシブル継手を使った切り回し工法です。

15 伸縮管

伸縮可撓管

伸縮管 彗星（スイセイ）
EL8M

鋼板製伸縮管
呼び径／75～2400

伸縮管T型
ELTM

ステンレス製伸縮管
呼び径／ステンレス鋼製（SUS304）75～400
ステンレス鋼製（SUS316）75～300

16 フランジアダプター

短面間フランジアダプター
FADS-DT

ダクタイル鋳鉄製フランジアダプター
呼び径／50～300

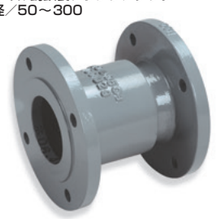

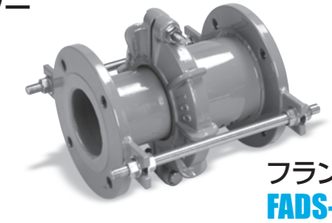

フランジアダプターS型
FADS-S

鋼板製フランジアダプター
呼び径／75～1000

短面間フランジアダプター 連結ボルト付
FADS-DTR

ダクタイル鋳鉄製フランジアダプター
呼び径／50～300

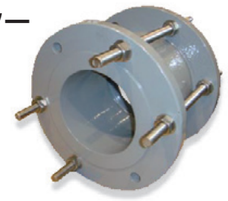

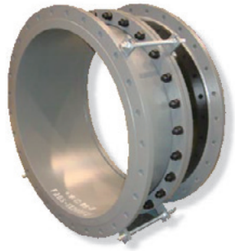

フランジアダプターK型
FADS-K

鋼板製フランジアダプター
呼び径／1100～2400

17
コスモバルブ 耐震・免震 シリーズ
不断水分岐工法

コスモ耐震型ロックバルブ
鋳鉄製 二つ割 全周パッキン
ダクタイル鋳鉄管用・鋼管用
RLKVKS・RLKVNSS・RLKVPS・RLVSKS・RLVSNSS・RLVSPS
呼び径／75～350 × 50～150
分岐形状はメカ挿し口、NS形挿し口、ポリエチレン管融着用挿し口
フランジレスにて接合可能。メカ挿し口にはベンドタイプもございます。

コスモ耐震型ロックバルブ2型
鋳鉄製 二つ割 全周パッキン
ダクタイル鋳鉄管用
RLKV2KS メカ挿し口付
RLKV2KU K形受口
呼び径／200～400 × 200～300

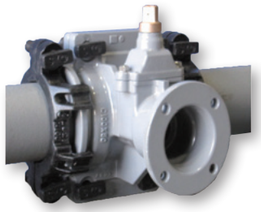

コスモ耐震型ロックバルブ S50 形
RLVS50US
呼び径／75～200 × S50

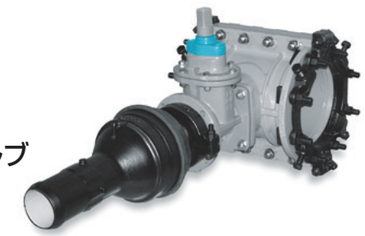

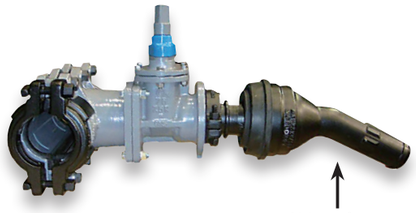

ベンドタイプ
22 ½°・45°に対応

コスモバルブ耐震型
（直管タイプ・ベンドタイプ）
ダクタイル鋳鉄管用
RSTCNS NS形挿し口
RSTCKS メカ挿し口
呼び径／75～350 × 75～150
ベンドタイプもございます。

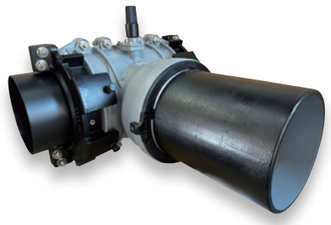

コスモ耐震型ロータリーバルブ
鋳鉄製 二つ割 全周パッキン
ダクタイル鋳鉄管用
RVKSS 補強金具付
呼び径／200～300 × 150～300
ベンドタイプはお問い合わせ下さい。
RVNSU
呼び径／300～500 × 350～500

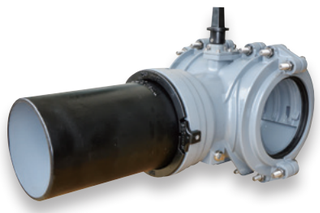

コスモロータリーバルブ
鋳鉄製 二つ割 全周パッキン
ダクタイル鋳鉄管用
RVKS
呼び径／200～300 × 150～300
ベンドタイプはお問い合わせ下さい。

コスモバルブ免震型
分岐部にかかる変位を吸収するので、地盤沈下や軟弱地盤でも安心。

ダクタイル鋳鉄製 二つ割 全周パッキン
ダクタイル鋳鉄管用
ESTCPFP 本管呼び径　200 以下
ESTCF/10M 本管呼び径　250 以上
呼び径／75～600 × 75～200

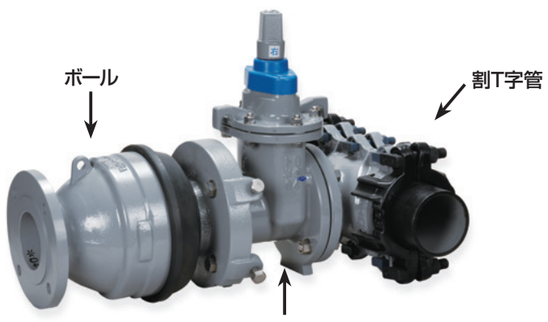

18
コスモバルブ 本バルブ シリーズ
不断水分岐工法

STソフト

ダクタイル鋳鉄製 二つ割 K形受口 全周パッキン
ダクタイル鋳鉄管用
STCPK・STCK/10M
呼び径／75～600 × 75～200
硬質塩化ビニル管・鋼管兼用
STVPK
呼び径／75～200 × 75～200
水道配水用ポリエチレン管用
STPK
呼び径／φ75～200×φ75、φ100～200×φ100・φ150、φ200×200

分岐部パッキン
ダクタイル鋳鉄（吋）管用 **STBK**
呼び径／3B～8B × 75～200

ダクタイル 鋳鉄製 三つ割 K形受口 分岐部パッキン
ダクタイル鋳鉄管用 **STCDK-1**
鋳鉄管（吋管）用　**STBDK-1**
呼び径／250～400 × 75～200

鋼板製 二つ割 K形受口 分岐部パッキン
ダクタイル鋳鉄管用 **STCCK**
鋳鉄管（吋管）用　**STCBK**
鋼管用　**STCSK**
硬質塩化ビニル管用 **STCVK**
呼び径／ 250～800 × 75～200

※写真は、二つ割分岐部パッキンです。

ダクタイル鋳鉄製 二つ割 全周パッキン
ダクタイル鋳鉄管用 **STCPFP**
硬質塩化ビニル管用・鋼管用
STVPF・STSPF
呼び径／75～200 × 75～200
水道配水用ポリエチレン管用
STPF
呼び径／75～200 × 75～200
石綿管用　**STAPFP**
呼び径／75～200 × 75～200

分岐部パッキン
鋳鉄（吋）管用
STBFP
呼び径／3B～8B × 75～200

ダクタイル鋳鉄製 二つ割 全周パッキン
鋳鉄管用　**STCF/10M**
呼び径／250～600 × 75～300

ダクタイル鋳鉄製 三つ割 分岐部パッキン
ダクタイル鋳鉄管・鋳鉄（吋）管用
STCDFP-1・STBDFP-1
呼び径／250（10B）～400（16B）×75～200

鋼板製 二つ割分岐部パッキン
ダクタイル鋳鉄管用　**STCCFP**
鋳鉄（吋）管用　**STCBFP**
硬質塩化ビニル管用　**STCVFP**
鋼管用　**STCSFP**
呼び径／250（10B）～800（30B）×75～300

全周F式鋳鉄管用U型
STCF/10U
呼び径／75～200 × 75

19

コスモバルブ 簡易バルブシリーズ (小口径分岐φ40、φ50)

不断水分岐工法

STバルブ

※写真は、二つ割分岐部パッキンです。

ダクタイル鋳鉄製 二つ割 全周パッキン
(内ネジ・外ネジ・フランジ)
ダクタイル鋳鉄管用 **STCP(N・U・F)SP**
呼び径／内ネジ・外ネジ 75～600×40・50
フランジ 75～600×50

分岐部パッキン
(内ネジ・外ネジ・フランジ)
ダクタイル鋳鉄管用 **STC(N・U・F)2SP**
鋳鉄(吋)管用 **STB(N・U・F)2SP**
呼び径／内ネジ・外ネジ 75(3B)～200(8B)×40・50
フランジ 75(3B)～200(8B)×50

硬質塩化ビニル管用 **STV(N・U・F)2SP**
鋼管用 **STS(N・U・F)2SP**
呼び径／内ネジ・外ネジ 50～200×40・50
フランジ 50～200×50

S50 鋳鉄管用 **KSTC(N・U・F)2SP**
呼び径／内ネジ・外ネジ 50×40・50
フランジ 50×50

ダクタイル鋳鉄製 二つ割 全周パッキン
(内ネジ・外ネジ・フランジ)
ポリエチレン管用 **STPP(N・U・F)**
呼び径／内ネジ・外ネジ 50～200×40・50
フランジ 50～200×50

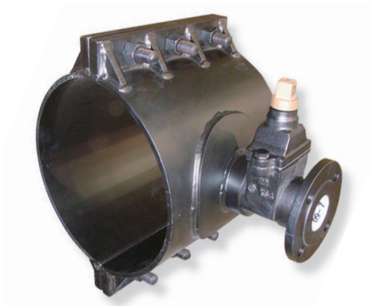

鋼板製 二つ割 分岐部パッキン
(内ネジ・外ネジ・フランジ)
ダクタイル鋳鉄管用 **STC(N・U・F)SP**
鋳鉄(吋)管用 **STB(N・U・F)SP**
呼び径／内ネジ・外ネジ 450(18B)～800(30B)×40・50
フランジ 450(18B)～800(30B)×50

硬質塩化ビニル管用 **STV(N・U・F)SP**
鋼管用 **STS(N・U・F)SP**
呼び径／内ネジ・外ネジ 250～800×40・50
フランジ 250～800×50

※写真は、三つ割分岐部パッキンです。

ダクタイル鋳鉄製 三つ割 全周パッキン
(内ネジ・外ネジ・フランジ)
ダクタイル鋳鉄管用 **STCP(N・U・F)SP**
呼び径／内ネジ・外ネジ 50～600×40・50
フランジ 50～600×50

分岐部パッキン
(内ネジ・外ネジ・フランジ)
ダクタイル鋳鉄管用 **STCD(N・U・F)SP**
鋳鉄(吋)管用 **STBD(N・U・F)SP**
呼び径／内ネジ・外ネジ 250(10B)～400(16B)×40・50
フランジ 250(10B)～400(16B)×50

20

割T字管

不断水分岐工法

ダクタイル鋳鉄製 二つ割 全周パッキン
鋳鉄管用 **BCP-P**
呼び径／75～200×75～200

ダクタイル鋳鉄製 三つ割 分岐部パッキン
ダクタイル鋳鉄管・鋳鉄(吋)管用
BCD-P・BBD-P
呼び径／250(10B)～400(16B)×75～200

ダクタイル鋳鉄製 二つ割 分岐部パッキン
鋳鉄(吋)管用
BB-P
硬質塩化ビニル管・鋼管用
BV-P・BS-P
呼び径／75(3B)～200(8B)×75～200

ダクタイル鋳鉄製 二つ割 全周パッキン
ダクタイル鋳鉄管用 **MC/10**
呼び径／250～600×75～600

鋼板製 二つ割 分岐部パッキン
ダクタイル鋳鉄管用 **BC/01**
鋳鉄(吋)管用 **BB/01**
硬質塩化ビニル管用 **BV/01**
鋼管用 **BS/01**
石綿管用 **BA/01**
呼び径／250(10B)～800(30B)×75～500

ダクタイル鋳鉄製 二つ割 全周パッキン うずまき型
鋳鉄管用 **UC/10**
呼び径／75～200×75

ダクタイル鋳鉄製 二つ割 全周パッキン
ポリエチレン管用 **MP**
呼び径／75～200×75～200

21 特殊分岐工法

不断水分岐工法

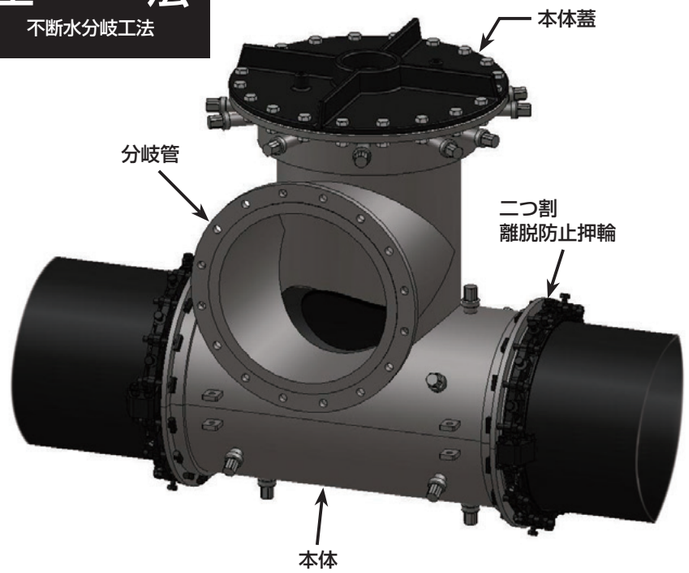

■適用管種・呼び径
ダクタイル鋳鉄管　300mm～
鋼管　300mm～
※その他の管種・呼び径についてはお問い合わせ下さい。

既設の障害物等が隣接し、横からの穿孔が不可能な場合、上部より穿孔し、割Ｔ字管上部より任意の方向に分岐します。

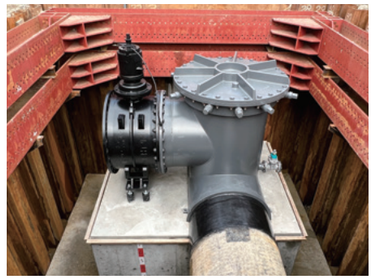

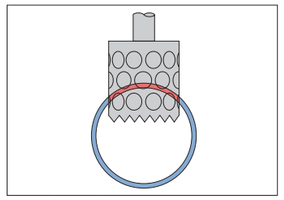

管上部を穿孔

特殊上分岐管 DH

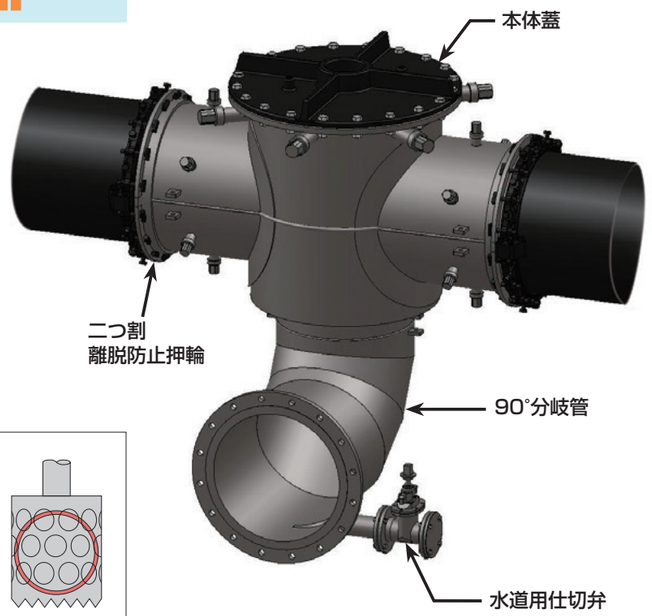

■適用管種・呼び径
ダクタイル鋳鉄管　300mm～
鋼管　300mm～
※その他の管種・呼び径についてはお問い合わせ下さい。

既設管を上部から穿孔し、管底部より分岐管を取出すことを目的とした工法です。

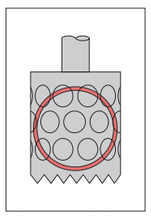

管をすべて穿孔

特殊下分岐管 DL

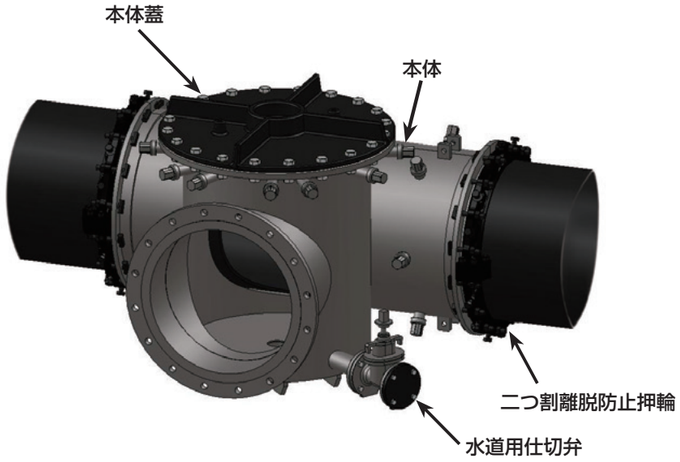

■適用管種・呼び径
ダクタイル鋳鉄管　300mm～
鋼管　300mm～
※その他の管種・呼び径についてはお問い合わせ下さい。

既設管を上部から穿孔し、既設管外径の約半分をＣ形にカットして所要の分岐呼び径を管側方向に確保することを目的とした工法です。

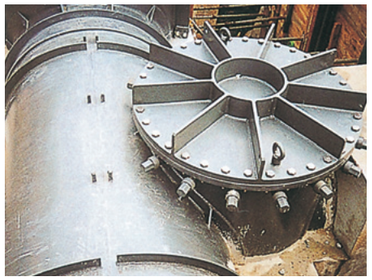

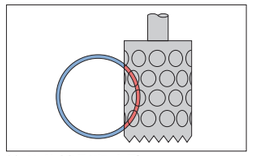

管の分岐側を穿孔

特殊分岐管Cカット DC

■適用管種・呼び径
ダクタイル鋳鉄管　300mm～
鋼管　300mm～
※その他の管種・呼び径についてはお問い合わせ下さい。

既設の障害物等が隣接し、横からの穿孔が不可能な場合、割T字管上部より穿孔し、既設管より任意の横方向に同時通水を行うことができます。

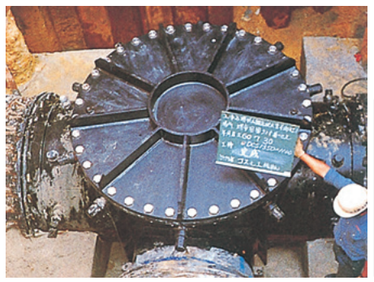

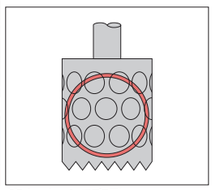

管をすべて穿孔

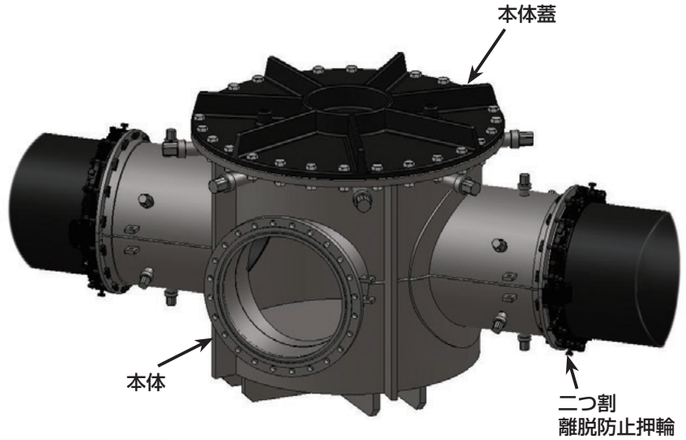

特殊分岐管 DS

溶接短管

PS/ ストレート型
PT/ テーパー型
PSW/ ストレート型ダブリング付
PTW/ テーパー型ダブリング付

（鋼板製）
・工業用水道、農業用水道、下水道などから不断水にて分岐管を取り出す工法に使用。
・仕切弁は、穿孔工事完了後維持管理用として使用可能。
※呼び径についてはお問い合わせください。

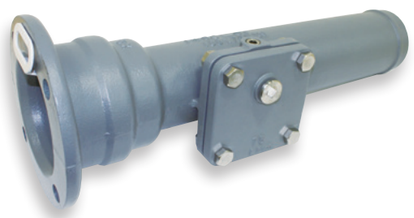

特殊分岐短管　IT2型GX形管用 IT2/GX

呼び径／75～200×75～100
止水弁を内蔵した GX 管用 T 字管です。
NS 形に対応した製品もございます。
※呼び径／ 100～200 × 75～100

22

不断水穿孔機・密着コア挿入機

不断水分岐工法

小型・軽量で操作が簡単。
製品の選択は施工条件、用途に合わせて。

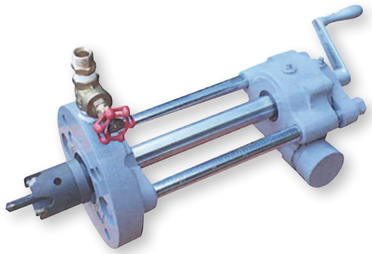

コスモボーラー
SD1

適用管種　ダクタイル鋳鉄管、鋼管、硬質塩化ビニル管、石綿管
穿孔呼び径　40mm、50mm、75mm

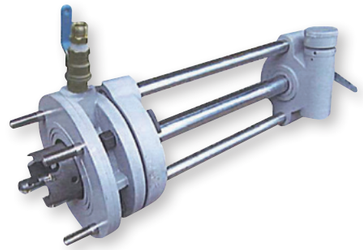

コスモボーラー
SDL

適用管種　ダクタイル鋳鉄管、鋼管、硬質塩化ビニル管、石綿管
穿孔呼び径　50mm、75mm、100mm

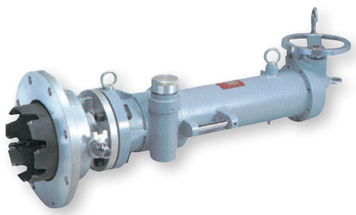

コスモボーラー
CO2N

適用管種　ダクタイル鋳鉄管、鋼管、硬質塩化ビニル管、石綿管
穿孔呼び径　75mm、100mm、150mm、200mm

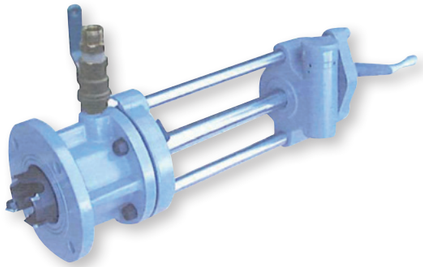

コスモボーラー
SDL1

適用管種　ダクタイル鋳鉄管、鋼管、硬質塩化ビニル管、石綿管
穿孔呼び径　50mm、75mm、100mm、150mm

密着コア挿入機
IML-MG

75・100・150mm 用

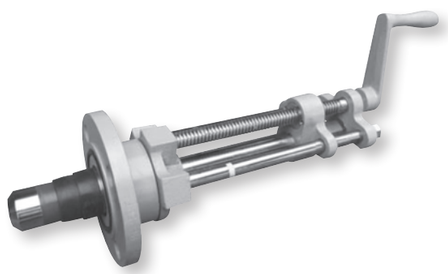

密着コア挿入機
IMS-MG

ステンレス製密着コア 40・50mm 用

23

不断水インサーティング工法

コスモソフト
ICSC

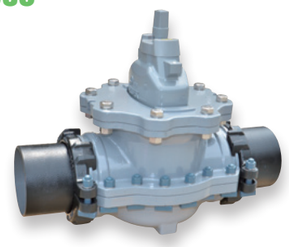

コスモソフト耐震型
RICSC

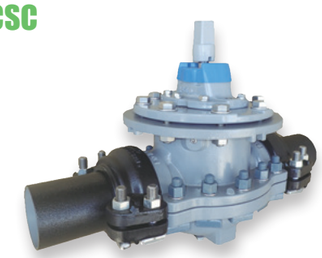

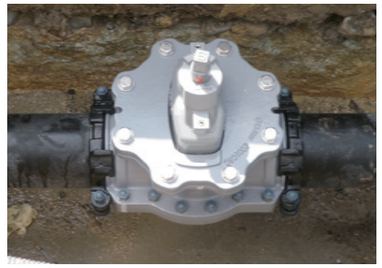

■適用管種・呼び径
ダクタイル鋳鉄管　75mm~400mm
インサーティング工法により、不断水にて規格のソフトシール弁を挿入設置します。
浅層埋設に対応しています。

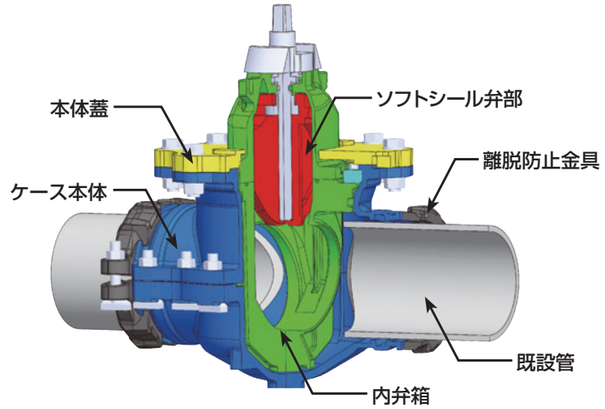

特長

- ・容易な維持管理　弁体と弁棒に仕切弁と同じものを採用し、止水構造である内弁箱の形状も規格品と同様です。そのため仕切弁と同様な対応が可能であり、容易な維持管理が可能です。
- ・低コスト　従来の不断水仕切弁より低コストで設置が可能です。
- ・短時間施工　既存の本バルブ工事に有した時間に比して半減が可能です。（φ200の場合）
- ・掘削面積　当社の簡易仕切弁と同等の掘削面積で規格型の本バルブが設置可能です。（φ200の場合）

施工手順

❶

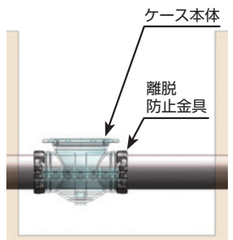

既設管にケース本体･離脱防止金具を取り付けます。その後、水圧試験を行い、確実に取り付けられたことを確認し、作業弁･穿孔機を取り付けます。

❷

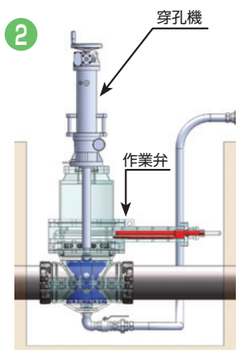

作業弁を開き、穿孔を開始します。この作業弁は弁の開閉により、穿孔した後も流体が外部に漏れないように作業を進めるためのものです。

❸

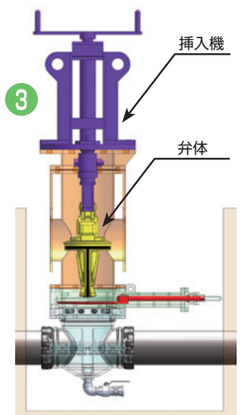

穿孔機を取り外し、挿入機･挿入する弁体を設置します。

❹

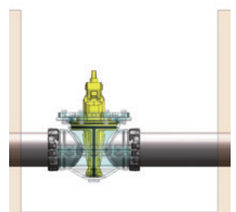

弁体を所定の位置まで挿入・固定します。漏水の有無を確認し、挿入機･作業弁を取り外します。本体蓋を取付け完了です。

プラグ３型
P3

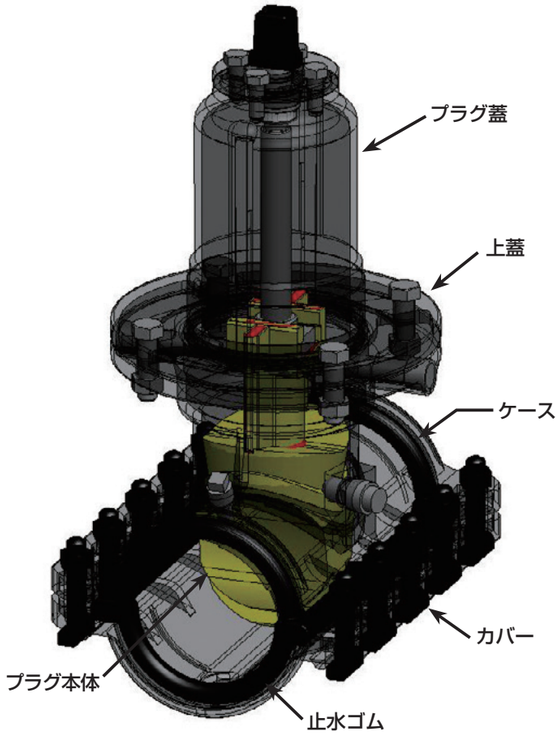

■適用管種・呼び径

ダクタイル鋳鉄管	75mm～700mm
鋳鉄管（吋管）	3B～20B
塩化ビニル管	75mm～200mm
鋼管	75mm～600mm

インサーティング工法を用い、既設管路の任意位置に弁の設置が可能です。

プラグ3型　弁体開閉状況
（例：75～150mm、3B～6B）

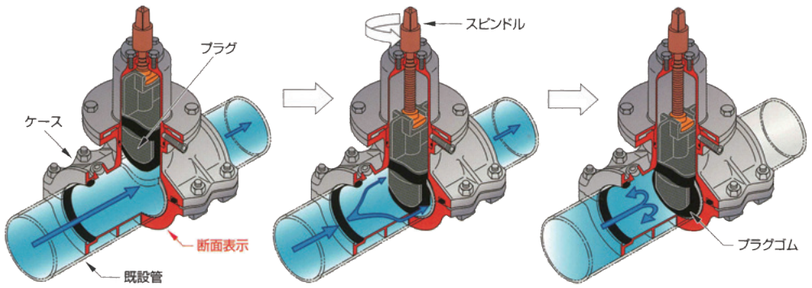

ST式閉止装置
プラグST型 シャットマン
IPST

■適用管種・呼び径

ダクタイル鋳鉄管	50mm
塩化ビニル管	50mm
鋼管	50mm

既設管の所定位置にコスモバルブST型を付け、インサーティング工法により、プラグST型を挿入し、止水します。

エアープラグ（簡易止水）
AP

■適用管種・呼び径

ダクタイル鋳鉄管	75・100・150mm
塩化ビニル管	75・100・150mm
鋼管	75・100・150mm

エアープラグは、小さい穿孔口から本体を挿入・拡張することで簡易止水を行う工法です。緊急工事などに適しています。

※水道配水用ポリエチレン管についてはお問い合わせ下さい。

3Dバルブシリーズ
3DVCS 3DVCU

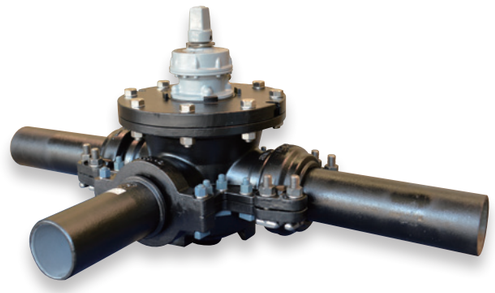

コスモ3Dバルブ

コスモ３Ｄバルブは、バルブ操作で通水方向を任意に切換えることができる仮設配管切換えに適した三方弁です。

■適用管種・呼び径

ダクタイル鋳鉄管　100 × 100、150 × 150、200 × 200
250 × 250、300 × 300mm

分岐のバリエーション

・呼び径 100･150 の場合	直管（メカ挿し口・メカ受口）
	曲管（メカ挿し口、45°・90°）
・呼び径 200 以上の場合	直管（メカ挿し口・メカ受口）
	曲管（メカ挿し口、45°）

コスモ3D切換ベンド

コスモ３Ｄ切換ベンドは、曲管構造の切換ベンドを挿入することで管路の流れを切換える永久切り回しタイプの分岐管です。

コスモ3Dバルブ新設用

コスモ３Ｄバルブ新設用は、新設配管時に設ける三方弁で、バルブ操作で通水方向を任意に切換えることができ、既設配管との連絡弁に適しています。

■適用管種・呼び径

ダクタイル鋳鉄管	300mm～
鋳鉄管(吋管)	12B～
鋼管	300mm～
ヒューム管	300mm～

インサーティング工法により、内弁箱と扇弁箱を挿入設置します。
本管から分岐管へ通水方向の切替が可能です。

インサー切換弁 IR

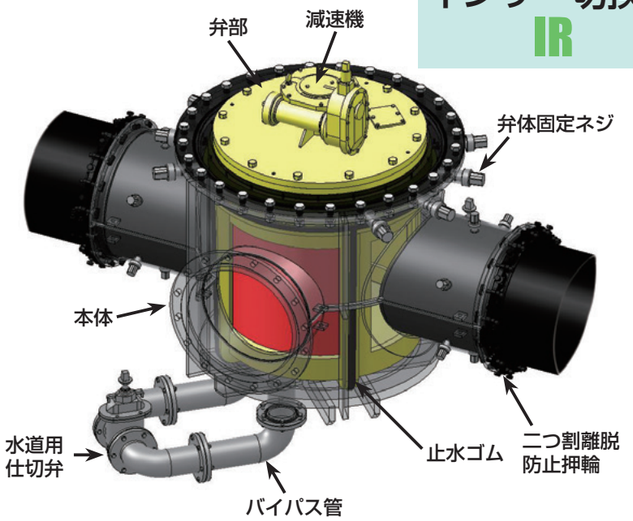

インサー切換弁 浅層埋設型 Rバルブ IRC

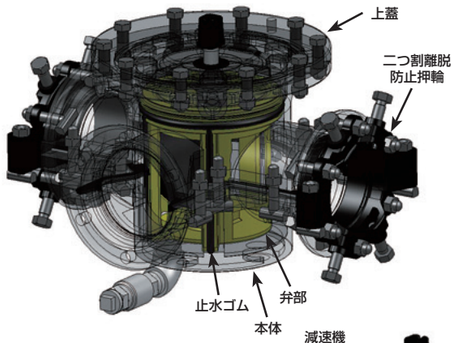

75～150mm

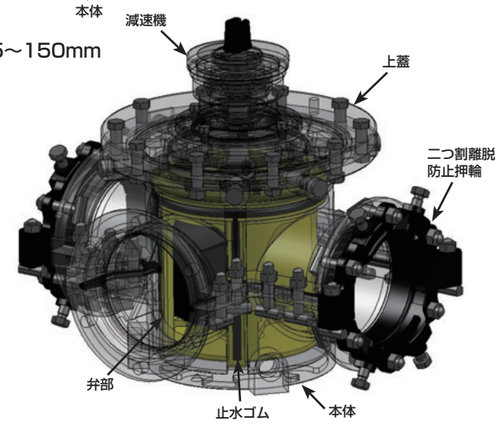

200･250mm(減速機付)

■適用管種・呼び径

ダクタイル鋳鉄管	75mm～250mm

※200mm・250mmは減速機付き

COSMO Rvalve

不断水で浅層埋設管路に対応出来ます。
既設配管と新設配管を同心で施工可能です。
既設配管復旧後に、簡易弁として使用可能です。
掘削面積が少ない為、工事費が大幅に減少します。

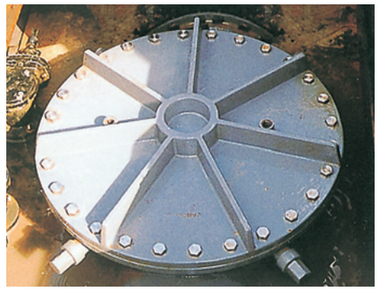

■適用管種・呼び径

ダクタイル鋳鉄管	75mm～
鋼管	200mm～
ヒューム管	150mm～

インサーティング工法により、プラグ(栓)を挿入し止水します。
プラグ(栓)のみ不断水撤去出来ます。

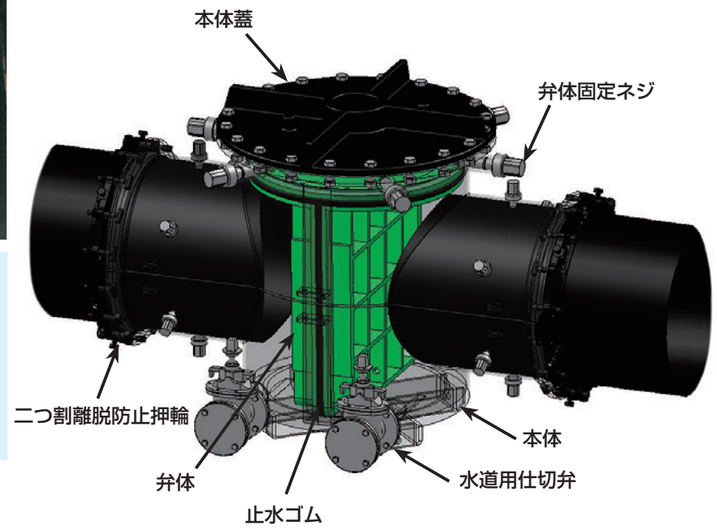

インサープラグ IP

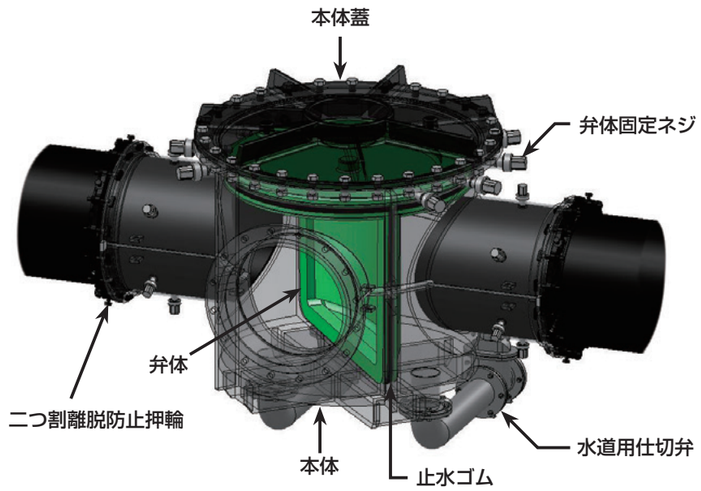

■適用管種・呼び径

ダクタイル鋳鉄管	150mm～
鋳鉄管(吋管)	10B～
鋼管	150mm～
ヒューム管	150mm～

インサーティング工法により、R形プラグを挿入･固定し本管から分岐管へ水の流れを切り替えが可能です。
分岐部は曲管の溶接によって自由な方角(角度)とすることが出来ます。

インサープラグ分岐型 ID

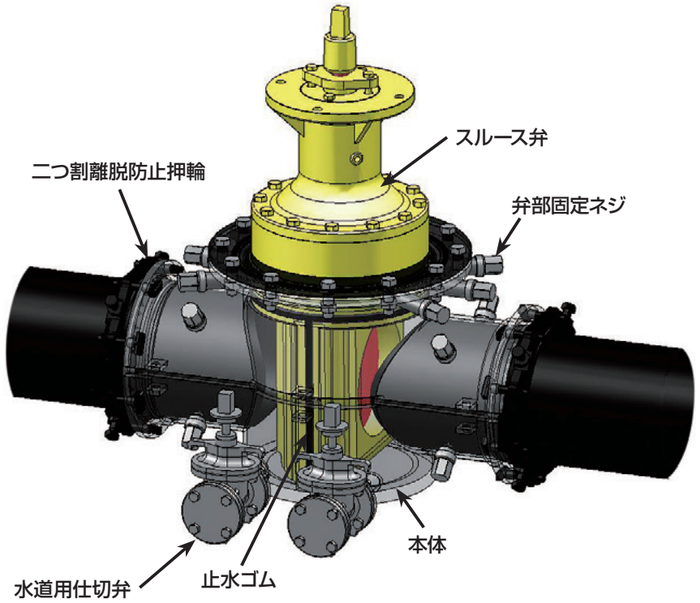

■適用管種・呼び径

ダクタイル鋳鉄管	75mm～
鋼管	75mm～
ヒューム管	75mm～

インサーティング工法により、不断水用仕切弁を挿入設置します。
オプションで手動減速機・排水設備等を設置する事も出来ます。

インサーバルブ IV

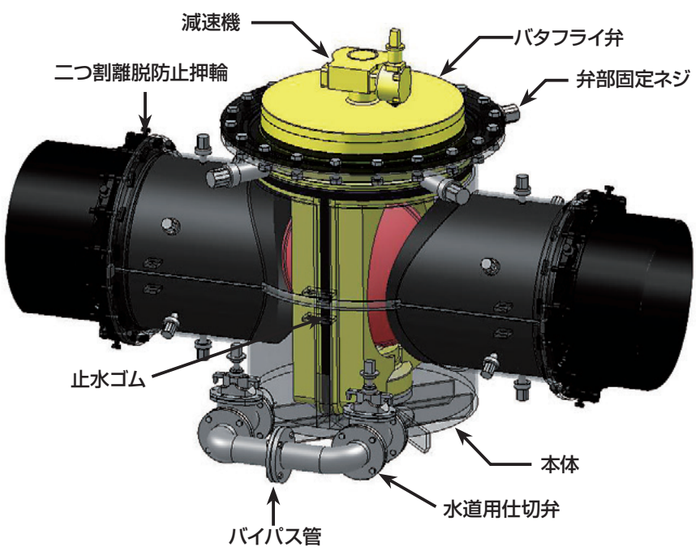

■適用管種・呼び径

ダクタイル鋳鉄管	300mm～
鋼管	300mm～
ヒューム管	300mm～

インサーティング工法により、不断水用バタフライ弁を挿入設置します。
オプションで手動減速機・電動減速機・排水設備・洗浄設備を取り付ける事が出来ます。呼び径350mm 以上の弁体には副弁等を設置する事も出来ます。

インサーバタフライ弁 IB

インサーストレーナー IS

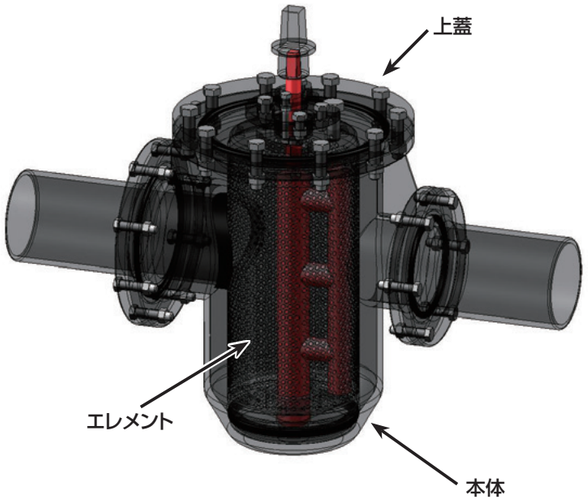

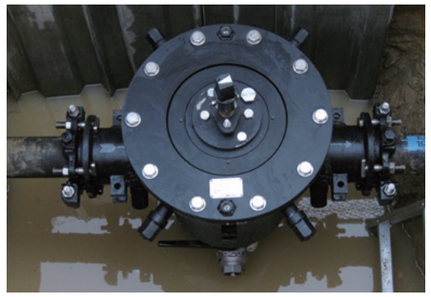

不断水にてエレメント（ろ過部分）を挿入設置し、管路内の夾雑物を排出します。
※断水型も可能です。

24 リノベーション工法

不断水工法の技術を駆使して 不断水のまま交換や撤去を行う工法の総称

■ 補修弁交換工法

- **置きこま式** …… 既設補修弁が空気弁等の取外し可能な程度の止水性を持つ場合等に適応します。施工スペースは小さく、短時間で施工できます。
- **スライドプレート式** …… 既設補修弁が止水不良の場合や補修弁が設置されていない場合等に適応します。施工スペースは小さく、短時間で施工できます。
- **メカニカル式** …… 既設補修弁が開閉不能な場合や、圧力が高い場合等に適応します。

施工前

施工後

双口空気弁交換工法

双口空気弁で下に補修弁や短管がある場合でもスライドプレート式で対応できます。
双口空気弁のみの場合、双口空気弁の下部を切断後スライドプレート式で対応できます。

施工前

施工後

人孔蓋更新工法

大口径管路の付帯設備（人孔蓋、空気弁、消火栓など）の漏水や故障は、その修繕に大規模な断水を伴う事が懸念されてきました。人孔蓋交換工法は不断水工法の技術を駆使して、老朽化した既設の人孔蓋を撤去し、人孔蓋自体だけでなく劣化したパッキンを除去することで腐食部分を丸ごと取り除き、新規の人孔蓋に取替える工法です。

施工前

施工後

防錆工法

T字管の分岐縦管部は、水の流れが少なく錆が発生し易いため、錆によって管の内部が縮径し、上方に設置されている消火栓や空気弁が機能を果たせなくなる恐れがあります。
その縦管内部の縮径を防ぐことを目的とし、不断水でステンレス製のコアを挿入する工法です。

施工前

施工後

分岐配管撤去工法

不要になった配水管を分岐部から不断水で撤去する工法です。
分岐部に直接専用の蓋を取付け、工事を完了するため、作業用の仮バルブ等は一切残りません。

割T字管撤去工法

不要になった割Ｔ字管及び仕切り弁を不断水で撤去する工法です。
分岐部に直接専用の蓋を取付け、工事を完了するため、作業用の仮バルブ等は一切残りません。穿孔穴にコアを取付けるため、防食性や止水性に優れています。
割Ｔ字管が傾いている場合や割Ｔ字管と穿孔穴が芯ずれしている場合でも対応できます。

施工前

施工後

仮配管専用割Ｔ字管工法

ヨネ（株）、玉川水緑建設（株）、コスモ工機（株）の３社による共同開発により、3D SEAL CORE を採用した仮配管用割Ｔ字管撤去工法を開発しました。
3D SEAL CORE により、今まで残置されていた割Ｔ字管のスムーズな撤去が可能になり、同時に不断水穿孔穴の防錆も可能です。

割Ｔ字管・仕切弁

3D SEAL COREと閉塞栓

保護カバー

25

飲料水兼用耐震性貯水槽
水管橋

●飲料水兼用耐震性貯水槽

上水道等に設置し、水道管路の一部として機能し、地震・災害等の非常時には、消火用・飲料用の水を確保出来る循環式貯水槽です。鋼製溶接一体構造で、高い耐震性・水密性を確保します。独自の停留防止機能で水道水としての適切な水質を保持します。内部構造がシンプルで、メンテナンスが容易です。
（一財）日本消防設備安全センター（二次製品飲料水兼用耐震性貯水槽）型式認定品

地下式型

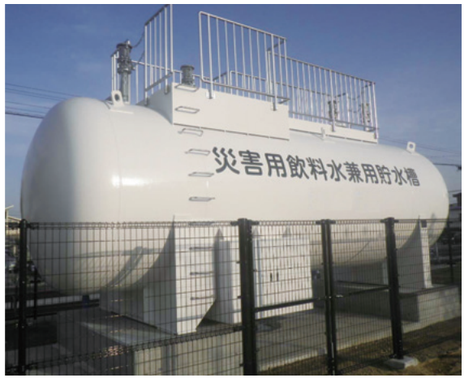

地上設置型

●水管橋

水管橋はその土地の気候や地質、環境などあらゆる条件を考慮し、緻密な設計の基に架設されなければなりません。コスモ工機の水管橋は使用される伸縮管や可撓管、継手の製作はもとより、設計・製作・架設まで、すべての工程を通じた社内一貫生産。より強くより安全な水管橋を提供しています。

大久保暗渠併設水路工事　700A

日野市様水管橋 SUS400A 架設工事

26

農業用水関連製品・ガス関連製品／工法

●農業用水関連製品

人が利用できる水資源は、地球上の水のわずか 0.01%以下にすぎない、と言われます。その世界の水利用の約 70%を占めているのが農業用水です。循環型の継続的な水利用のために農業水利用施設の高度化・長寿命化は重要課題のひとつとなっています。信頼性の高いパイプラインの敷設でコスモ工機の農業用水関連製品が役立っています。

松田新田浄水場配水池築造工事

両総農業水利事業所様　南部幹線用水路その36工事　2550A

●ガス関連製品／工法

ガスを遮断したり管内の圧力を減圧したりせずに工事を行う不断ガス技術。
時期・時間帯の制約を大きく軽減でき、施工期間の短縮を実現します。

施工例

施工例

施工例